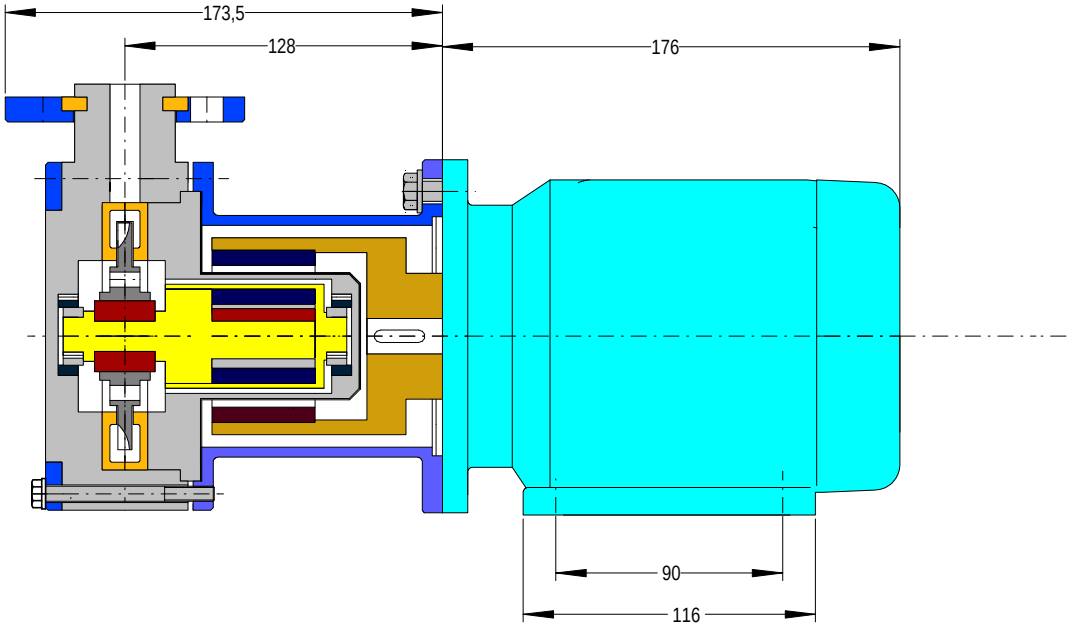

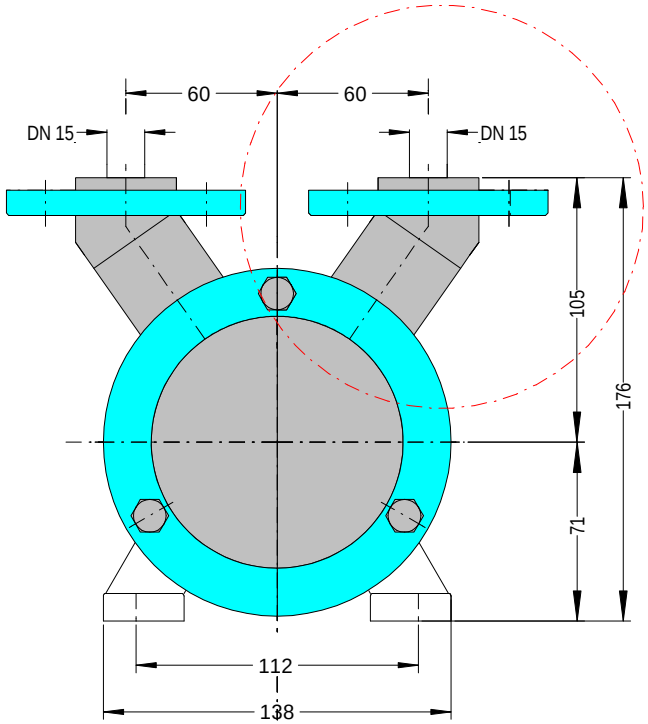

							Maßstab 1:3	PMK 15-90A-SiC
							Werkstoff
				2009	Datum	Name	Schnittbild PMK 15-90A (SiC-Einsätze) (Motor Größe 71 ; Flansch 140)
				Bearb.			
				Gepr.	28.03.	Langer	
Zust.	Änderung	Datum	Name	GEKO-Pumpen GmbH 65343 Eltville			PMK 15-90A-SiC