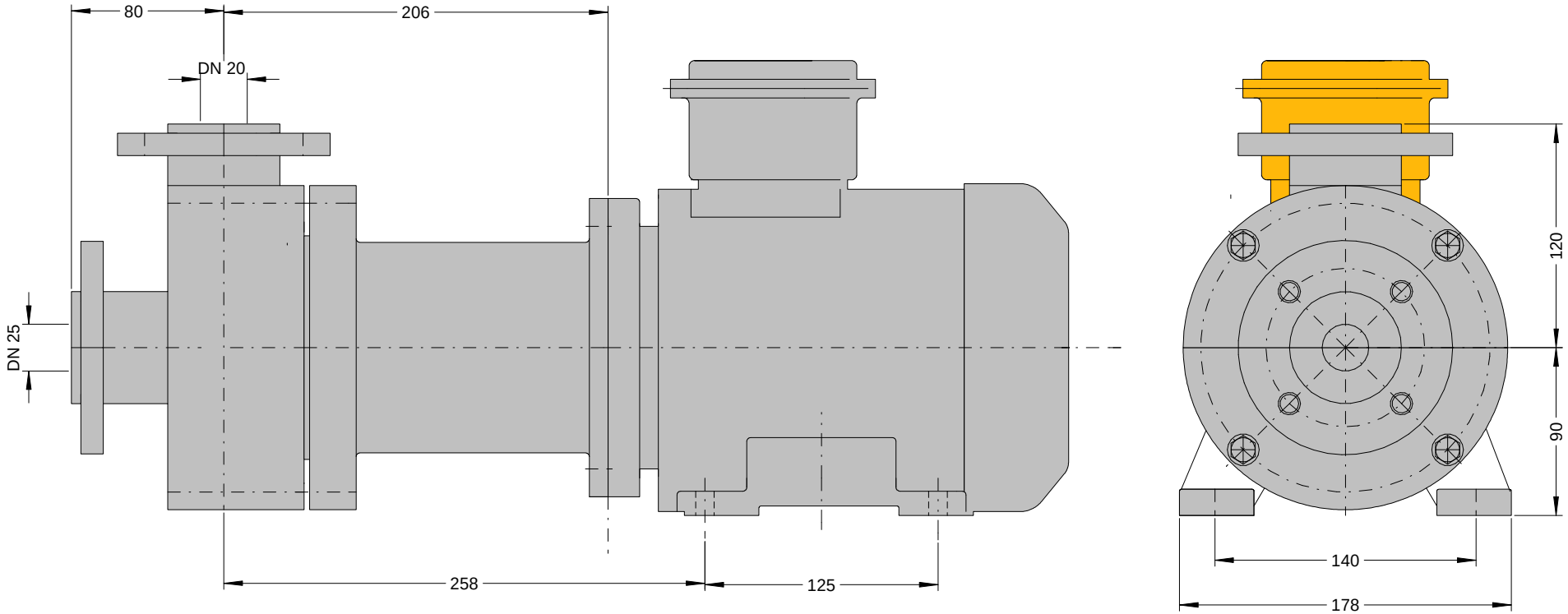

Freim. Tol. DIN 7168 m.

						Maßstab : 1 : 3
						Werkstoff :
				2009	Datum	Name
				Bearb.		
				Gepr.	13.09.	Langer
				GEKO-Pumpen GmbH Eltville		
Zust.	Änderung	Datum	Name			

Massblatt
20-100 BM